Canon FLASH COUPLER L

INSTRUCTIONS

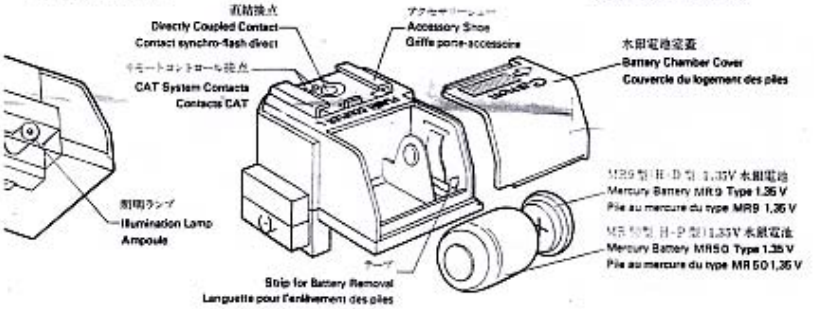

CANON FLASH COUPLER L

The Canon Flash Coupler L is an exclusive adapter for connecting the Canon Speedlite 133D to the Canon F-1. It is also used as an accessory for connecting a general flash unit. It has a directly coupled flash synchronization contact, and it also functions as the power source for coupling to the CAT (Canon Auto Tuning System) meter circuit. It has also an illumination lamp so the information in the viewfinder can be read easily in the dark.

LOADING THE BATTERIES

Remove the battery chamber cover by sliding it in the direction of the arrow. Insert the batteries according to the diagram on the back of the cover. Make sure the poles are in the correct directions. The large mercury battery serves to power the illumination lamp and the small one the CAT system.

- The large mercury battery (MR50 Type, 1.35 V) is equivalent to a Mallory PX-1 or an Eveready (UCAR) EPX-1.
- The small mercury battery (MR9 Type, 1.35 V) is equivalent to a Mallory PX-625 or an Eveready (UCAR) EPX-625. This battery lasts about one year.

Note: Before inserting the batteries, be sure to wipe off any soil and fingerprints on their poles. Soil may cause corrosion and prevent correct operation.

CHECKING THE BATTERIES

The Flash Coupler L has no built-in battery checker. The batteries may be checked as follows:

- Check the small mercury battery by placing it in the F-1 body and proceeding in the normal manner.
- The large mercury battery for the lamp provides about 40 hours of continuous lighting in normal temperatures. As it is used up, the light dims and the battery should be replaced.

In cold climates the capacity of the batteries decreases, and it will be necessary to change them more often.

ATTACHING TO THE CANON F-1

Turn the lock lever to the left and push the coupler into the accessory shoe of the F-1 from the back of the camera until it stops. Turn the lever back up to fix the coupler onto the body.

DETACHING

To detach the coupler, pull out the cord of the Flash-Auto Ring, push down the lock lever and pull the coupler out from behind.

HOW TO USE

Insert the Speedlite 133D into the accessory shoe on the top of the Flash Coupler L and connect the cord of the Flash-Auto Ring to the contact socket on the Speedlite 133D. From this moment the CAT System automatically functions. Make sure that the F-1's meter switch is at "OFF-FLASH" or the exposure will not be correct. For further details, please see the instructions for the Canon Speedlite 133D.

When the lamp switch of the coupler is pushed in the direction of the arrow, the coupler's lamp lights up the illumination window of the camera body so that the information in the viewfinder can be easily read in the dark.

Subject to change without notice.

Canon COUPLEUR DE FLASH L

NOTICE D'EMPLOI

COUPLEUR DE FLASH L CANON

Le Coupleur de flash L est un adaptateur destiné au montage du flash Canon Speedlite 133 D—ou un flash ordinaire—sur l'appareil photo Canon F-1. Il est équipé d'un contact direct de synchronisation et de deux contacts pour le couplage au circuit du système CAT (système d'exposition semi-automatique au flash), circuit qu'il alimente. Ce coupleur est également pourvu d'une ampoule destinée à l'éclairage des informations fournies dans le viseur.

MISE EN PLACE DES PILES

Ôter le couvercle du logement des piles en le glissant dans le sens de la flèche. Introduire les piles en veillant à ce que leurs pôles soient disposés conformément au schéma figurant dans le couvercle. La grosse pile au mercure alimente l'ampoule, la petite alimente le circuit du système CAT.

- La grosse pile au mercure (MR50 1,35 V) est du type Mallory PX-1 ou Eveready (UCAR) EPX-1.
- La petite pile au mercure (MR9, 1,35 V) est du type Mallory PX-625 ou Eveready (UCAR) EPX-625. Cette pile a une durée d'environ un an.

REMARQUE: Essuyer les piles avant leur mise en place et ne plus toucher leurs pôles, car toute saleté ou traces de doigts peuvent entraîner une corrosion nuisant au contact.

CONTRÔLE DES PILES

Le coupleur de flash L ne comporte pas de dispositif de contrôle de piles.

- Pour vérifier l'état de la petite pile, l'introduire dans le boîtier du F-1 et procéder de la manière habituelle.
- La grosse pile au mercure fournit environ 40 heures d'éclairage continu aux températures normales. Lorsqu'elle commence à faiblir, l'intensité lumineuse diminue et il sera nécessaire de la changer.

Par temps froid, la capacité des piles diminue. Dès lors, il sera nécessaire de les changer plus souvent.

MONTAGE SUR LE CANON F-1

Tourner le levier de verrouillage à gauche et introduire le coupleur depuis l'arrière du boîtier à fond dans la griffe porte-accessoire du F-1. Relever ensuite le levier de verrouillage.

DÉMONTAGE

Débrancher le cordon de la bague flash-auto, puis abaisser le levier de verrouillage et retirer le coupleur depuis l'arrière.

UTILISATION DU COUPLEUR

Introduire le Speedlite 133D dans la griffe porte-accessoire située sur le dessus du coupleur de flash L et brancher le cordon de la bague flash-auto sur la prise du Speedlite 133D. Dès ce moment, le système CAT est branché. Veiller à ce que l'interrupteur principal du F-1 soit réglé sur "OFF-FLASH", faute de quoi l'exposition ne sera pas correcte. Pour les techniques d'exposition, prière de se reporter à la notice d'emploi du Speedlite 133D Canon.

Lorsque l'on pousse l'interrupteur d'éclairage dans le sens de sa flèche, l'ampoule du coupleur éclaire la fenêtre d'éclairage du boîtier pour faciliter la lecture des indications dans le viseur par faible éclairage ambiant.

Sous réserve de modifications.

CANON INC. 11-28, Mita 3-chome, Minato-ku, Tokyo, 108, Japan